品番	名称	材質	個数	備考
1	ø34 手摺芯材	A6063S-T5	1	−
2	ø34 手摺カバー	オレフィン系樹脂	1	−
3	アンダーカバー	オレフィン系樹脂	1	−

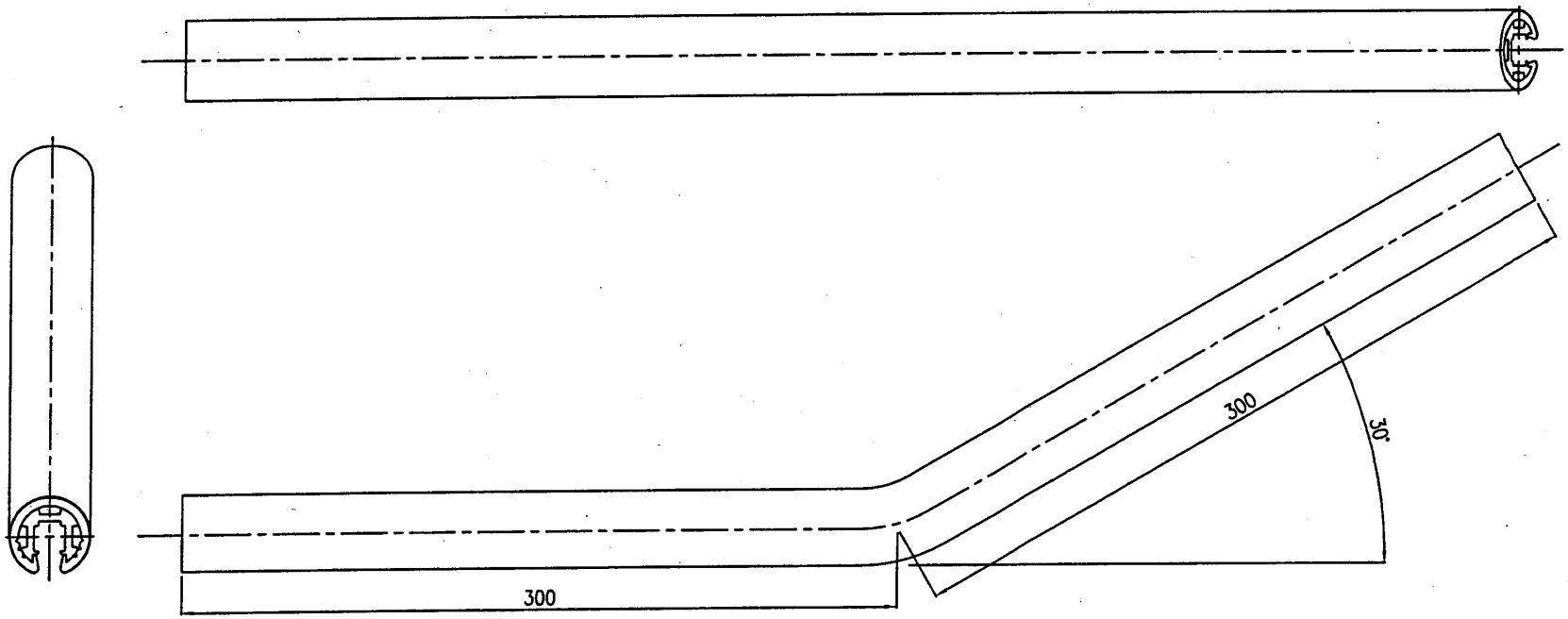

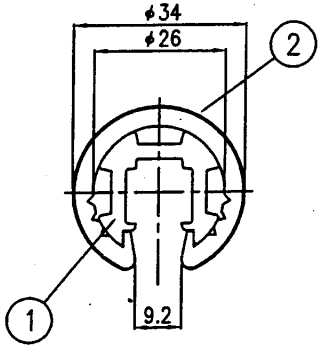

本体断面図 (S=1/1)

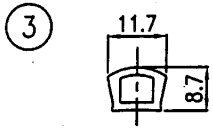

アンダーカバー断面図 (S=1/1)

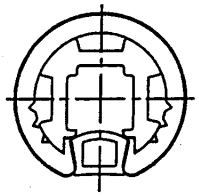

アンダーカバー 組合図 (S=1/1)

符号	月・日	改訂内容

アプローチEレール	名称 曲り 階段下用	親図面名称 −	縮尺 1/2	生活・建材開発室 本部 入 06.11.02	検図 吉 06.11.02	設計 犬 06.11.02	製図 中 06.11.02	一般公差 寸法 / 公差	図番 AE−0011S
	−	親図面番号 P−		汀	岡	飼	西	1以上 4以下 ±0.1; 4ヲコエ 16 ±0.2; 16 63 ±0.3; 63 250 ±0.5; 250 1000 ±0.8	積水樹脂株式会社 住建生活・産業事業本部 生活・建材事業部

※会社機密：本図は積水樹脂（株）に属する財産的情報です。当社該当部署の許可無く、本図面を複製あるいは開示したり記載された製品等を製造あるいは使用する事を禁止します。

2005. 07. 01. 改訂7